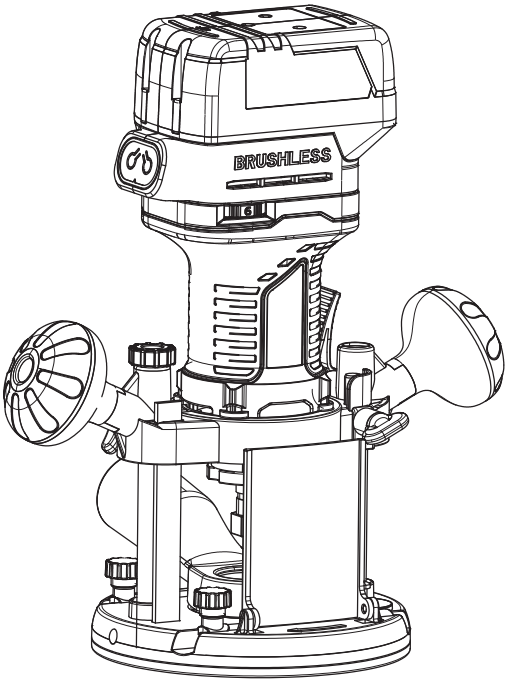

ФМ-55/18Л3 P52411

RU МАШИНА ФРЕЗЕРНАЯ АККУМУЛЯТОРНАЯ
EN CORDLESS ROUTER

FELISATTI®

Уважаемый потребитель!

При покупке машины ручной электрической (электроинструмента):

- требуйте проверки её исправности путем пробного включения, а также комплектности согласно сведениям соответствующего раздела настоящего руководства по эксплуатации;
- убедитесь, что гарантийный талон оформлен должным образом, содержит дату продажи, штамп магазина и подпись продавца.

Перед началом работы электрической машиной изучите Инструкцию по безопасности и Руководство по эксплуатации и неукоснительно соблюдайте содержащиеся в них правила техники безопасности при работе.
Бережно относитесь к Руководству и Инструкции и храните их в доступном месте в течение всего срока службы машины.

Помните:
электроинструмент является источником повышенной опасности!

ГАРАНТИЙНЫЕ ОБЯЗАТЕЛЬСТВА ПРОИЗВОДИТЕЛЯ

Производитель гарантирует работоспособность машины в соответствии с требованиями технической документации изготовителя.

Гарантийный срок эксплуатации машины составляет 2 года со дня продажи её потребителю. В случае выхода машины из строя в течение гарантийного срока по вине изготовителя владелец имеет право на её бесплатный ремонт при предъявлении оформленного соответствующим образом гарантийного талона.

Условия и правила гарантийного ремонта изложены в гарантийном талоне на машину.

Ремонт осуществляется в уполномоченных ремонтных мастерских, список которых приведён в гарантийном талоне.

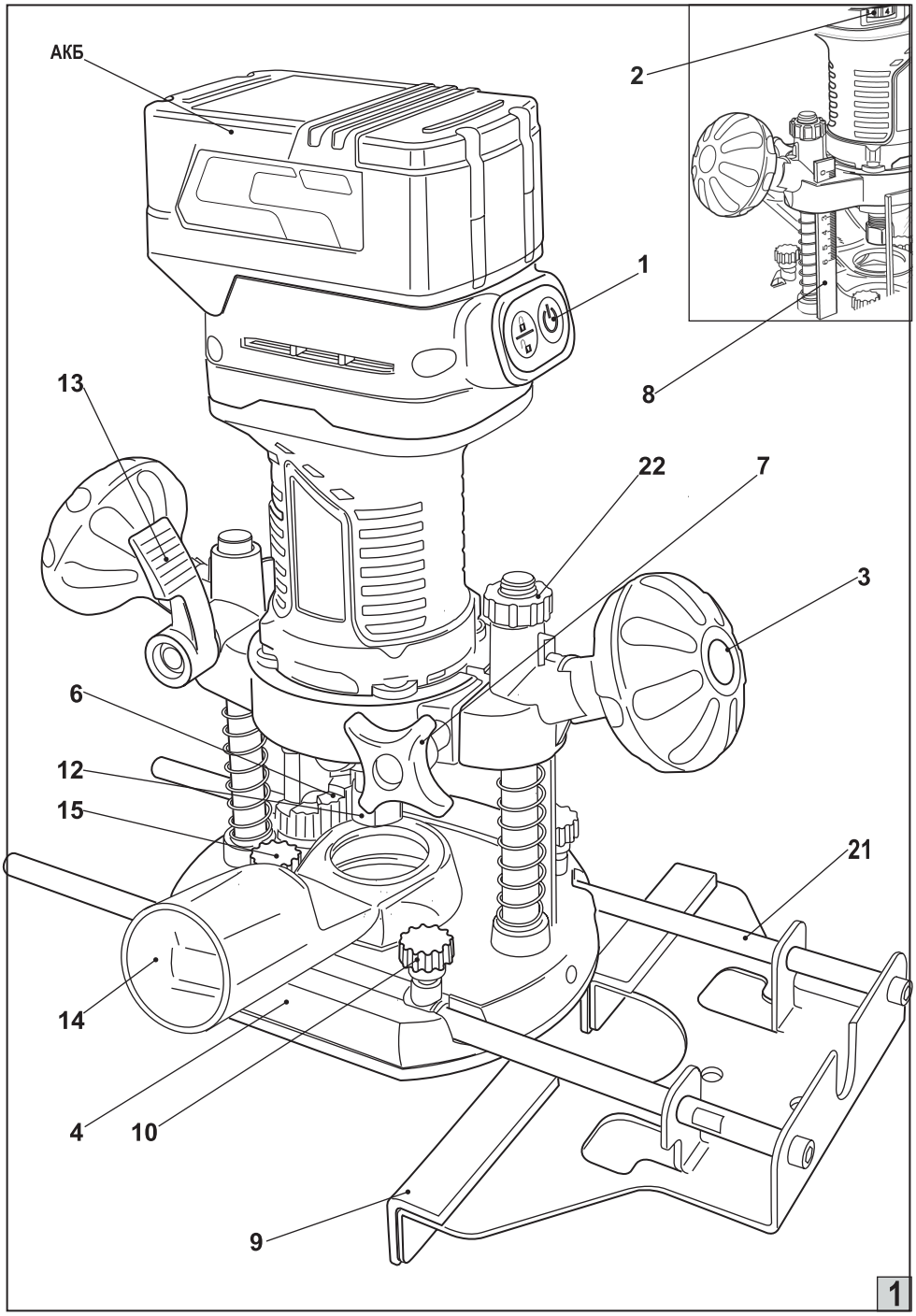
АКБ
2
1
8
13
22
7
3
6
12
15
21
14
4
10
9
1

2

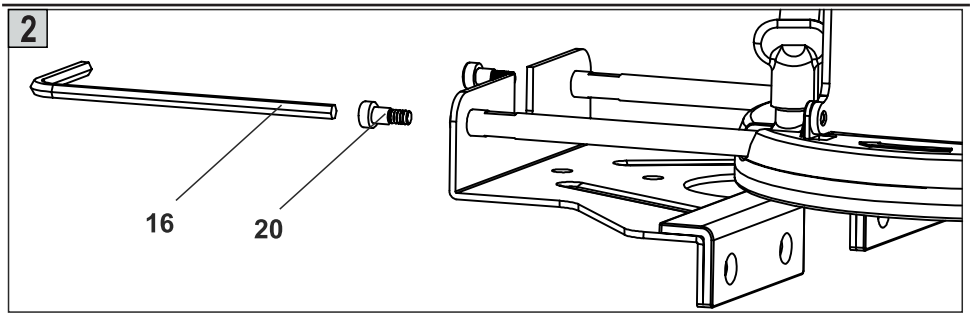
16
20

3

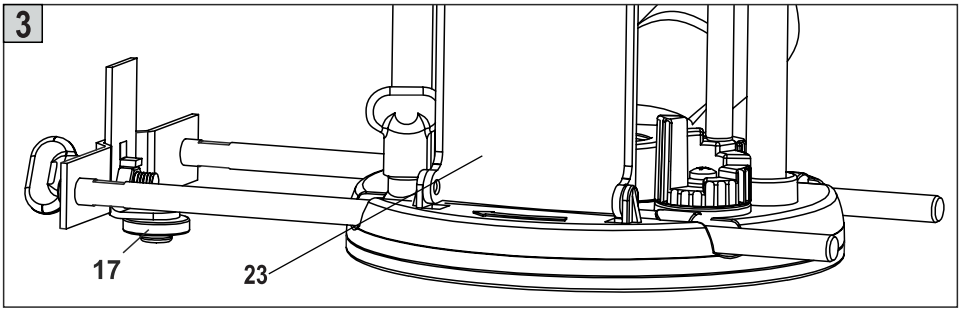
17
23

4

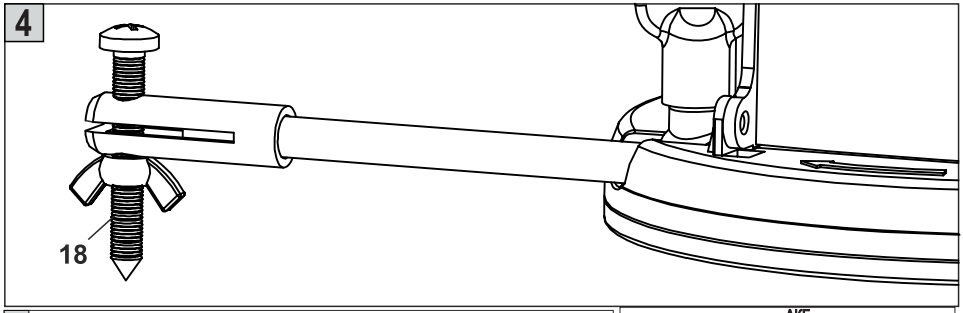
18

5

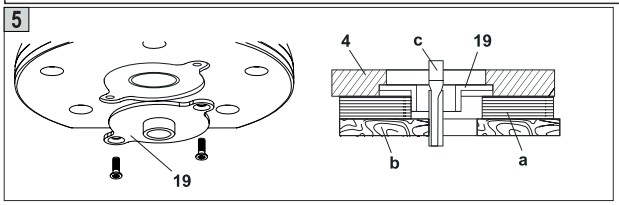
19
4
c
19
b
a

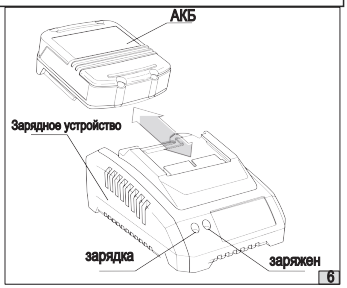
АКБ
Зарядное устройство
зарядка
заряжен

6

ИНСТРУКЦИЯ ПО БЕЗОПАСНОСТИ

1 ОБЩИЕ УКАЗАНИЯ МЕР БЕЗОПАСНОСТИ

ВНИМАНИЕ! Прочтите все предупреждения и указания мер безопасности и все инструкции. Невыполнение предупреждений и инструкций может привести к поражению электрическим током, пожару и (или) серьезным повреждениям.

Сохраните все предупреждения и инструкции для того, чтобы можно было обращаться к ним в дальнейшем.

Термин “электрическая машина” используется для обозначения Вашей машины с электрическим приводом, работающим от аккумуляторных батарей.

1) Безопасность рабочего места

a) Содержите рабочее место в чистоте и обеспечьте его хорошее освещение. Если рабочее место загромождено или плохо освещено, это может привести к несчастным случаям.

b) Не следует эксплуатировать электрические машины в взрывоопасной среде (например, в присутствии воспламеняющихся жидкостей, газов или пыли). Машины с электрическим приводом являются источником искр, которые могут привести к возгоранию пыли или паров.

c) Не подпускайте детей и посторонних лиц к электрической машине в процессе её работы. Отвлечение внимания может привести Вас к потере контроля над машиной.

2) Электрическая безопасность

a) Штепсельные вилки зарядных устройств должны подходить под розетки. Никогда не изменяйте конструкцию штепсельной вилки каким-либо образом. Не используйте каких-либо переходников для зарядных устройств с заземляющим проводом. Использование неизмененных вилок и соответствующих розеток уменьшит риск поражения электрическим током;

b) Не допускайте контакта тела с заземленными поверхностями, такими, как трубы, радиаторы, плиты и холодильники. Существует повышенный риск поражения электрическим током, если Ваше тело заземлено.

c) Не подвергайте электрические машины воздействию дождя и не держите их во влажных условиях. Вода, попадая в электрическую машину, увеличивает риск поражения электрическим током.

d) Обращайтесь аккуратно со шнуром зарядного устройства. Никогда не используйте шнур для переноса, перетаскивания зарядного устройства и вытаскивания вилки из розетки. Исключите воздействие на шнур, зарядное устройство и электрическую машину тепла, масла, острых кромок или движущихся частей. Поврежденные или скрученные шнуры увеличивают риск поражения электрическим током;

e) При эксплуатации зарядного устройства на открытом воздухе пользуйтесь удлинителем, пригодным для использования на открытом воздухе. Применение шнура, предназначенного для использования на открытом воздухе, уменьшает риск поражения электрическим током;

f) Если нельзя избежать эксплуатации зарядного устройства во влажных условиях, используйте источник питания, снабженный устройством защитного отключения (УЗО). Использование УЗО уменьшает риск поражения электрическим током.

3) Личная безопасность

a) Будьте бдительны, следите за своими действиями и руководствуйтесь здравым смыслом при эксплуатации электрических машин. Не пользуйтесь электрическими машинами, если Вы устали, находитесь под действием наркотических средств, алкоголя или лекарственных препаратов. Кратковременная потеря концентрации внимания при эксплуатации электрических машин может привести к серьезным повреждениям.

b) Пользуйтесь индивидуальными защитными средствами. Всегда надевайте средства для защиты органов зрения, слуха и дыхания. Защитные средства – такие, как маски, предохраняющие от пыли, перчатки, обувь, предохраняющая от скольжения, каска или средства защиты ушей, используемые в соответствующих условиях – уменьшат опасность получения повреждений.

c) Не допускайте случайного включения машин. Обеспечьте, чтобы выключатель находился в положении «Отключено» перед подсоединением электрической машины к аккумуляторной батарее и при подъеме и переноске электрической машины. Если при переноске электрической машины палец находится на выключателе или происходит подсоединение к аккумуляторной батареи электрической машины, у которой выключатель находится в положении «Включено», это может привести к несчастному случаю;

d) Перед включением электрической машины удалите все регулировочные или гаечные ключи. Ключ, оставленный во вращающей части электрической машины, может привести к травмированию оператора;

e) При работе не пытайтесь дотянуться до чего-либо, всегда сохраняйте устойчивое положение. Это позволит обеспечить лучший контроль над машиной в экстремальных ситуациях.

f) Одевайтесь надлежащим образом. Не носите свободной одежды или ювелирных изделий. Не приближайте свои волосы, одежду и перчатки к движущимся частям машины. Свободная одежда, ювелирные изделия и длинные волосы могут попасть в движущиеся части.

g) Если предусмотрены средства для подсоединения к оборудованию для отсоса и сбора пыли, обеспечьте их надлежащее присоединение и эксплуатацию. Сбор пыли может уменьшить опасности, связанные с пылью.

4) Эксплуатация и уход за электрической машиной

a) Не перегружайте электрическую машину. Используйте электрическую машину соответствующего назначения для выполнения необходимой вам работы. Лучше и безопаснее выполнять электрической машиной ту работу, на которую она рассчитана;

b) Не используйте электрическую машину, если ее выключатель неисправен (не включает или не выключает). Любая электрическая машина, которая не может управляться с помощью выключателя, представляет опасность и подлежит ремонту;

c) Отсоедините аккумуляторную батарею от электрической машины перед выполнением каких-либо регулировок, заменой принадлежностей или помещением ее на хранение. Подобные превентивные меры безопасности уменьшают риск случайного включения электрической машины;

d) Храните неработающую электрическую машину в месте, недоступном для детей, и не разрешайте лицам, не знакомым с электрической машиной или настоящей инструкцией, пользоваться электрической машиной. Электрические машины представляют опасность в руках неквалифицированных пользователей;

e) Обеспечьте техническое обслуживание электрических машин. Проверьте электрическую машину на предмет правильности соединения и закрепления движущихся частей, поломки деталей и иных несоответствий, которые могут повлиять на работу. В случае неисправности отремонтируйте электрическую машину перед использованием. Часто несчастные случаи происходят из-за плохого обслуживания электрической машины;

f) Храните режущие инструменты в заточенном и чистом состоянии. Режущие инструменты с острыми кромками, обслуживаемые надлежащим образом, реже заклинивают, ими легче управлять;

g) Используйте электрические машины, приспособления, инструмент и пр. в соответствии с настоящей инструкцией с учетом условий и характера выполняемой работы. Использование электрической машины для выполнения операций, на которые она не рассчитана, может создать опасную ситуацию.

5) Эксплуатация и уход за аккумуляторной машиной

a) Перезарядку следует осуществлять, используя зарядное устройство, указанное изготовителем. Зарядное устройство, которое годится для одного типа аккумуляторной батареи, может вызвать пожар при использовании другого типа батареи;

b) Питание машин следует осуществлять только от аккумуляторных батарей, имеющих специальное обозначение. Использование любых других батарей может привести к повреждениям и пожару;

c) Если аккумуляторная батарея не используется, ее следует хранить отдельно от других металлических предметов, таких, как скрепки для бумаг, монеты, ключи, гвозди, винты и т.п., которые могут закоротить контактные выводы. Короткое замыкание контактных выводов может вызвать ожоги или пожар;

d) В случае неправильной эксплуатации жидкий электролит может вытечь из аккумуляторной батареи; избегайте контакта с электролитом. При случайном контакте с электролитом смойте его водой. Если электролит попадет в глаза, кроме промывки глаз водой обратитесь за медицинской помощью. Течь электролита из аккумуляторной батареи может вызвать раздражение или ожоги.

ДОПОЛНИТЕЛЬНО:

e) Машина имеет автономный источник питания (аккумуляторную батарею) и всегда готова к работе. Избегайте случайных нажатий на клавишу выключателя — это может привести к травмам и иным повреждениям.

f) Не вскрывайте аккумуляторную батарею, при этом возникает опасность короткого замыкания, что может привести к возникновению пожара или взрыва.

h) Защищайте аккумуляторную батарею от воздействия высоких температур, сильного солнца и огня. Может возникнуть опасность взрыва.

i) При повреждении и неправильной эксплуатации аккумуляторной батареи может выделиться газ. Обеспечьте приток свежего воздуха. Газы могут вызвать раздражение дыхательных путей, при возникновении жалоб обратитесь к врачу.

6) Обслуживание

a) Ваша машина должна обслуживаться квалифицированным персоналом, использующим только оригинальные запасные части. Это обеспечит безопасность машины.

b)Следите за исправным состоянием двигателя. В случае отказа, появления подозрительных запахов, характерных для горелой изоляции, сильного шума, стука, искр, следует немедленно выключить машину и обратиться в сервисный центр.

c) Перевозите и храните машину в фирменной упаковке. Перед упаковкой снимите рабочий инструмент, зафиксируйте шнур зарядного устройства (при комплектации).

2 ДОПОЛНИТЕЛЬНЫЕ УКАЗАНИЯ МЕР БЕЗОПАСНОСТИ ДЛЯ МАШИН РУЧНЫХ ЭЛЕКТРИЧЕСКИХ ФРЕЗЕРНЫХ

a)Держите машину за изолированные поверхности рукояток, так как режущий инструмент может касаться собственного кабеля. Повреждение токоведущего кабеля фрезой может привести к тому, что доступные металлические части окажутся под напряжением с риском поражения оператора электрическим током.

b)Используйте струбцины или иные подходящие средства для гарантированного крепления обрабатываемой детали на устойчивом основании. Удержание во время работы обрабатываемой детали рукой или ее упор в туловище не обеспечивают постоянства и ведут к потере управления.

c)Допускается применение только фрезы, имеющей соответствующий диаметр хвостовика и пригодной по частоте вращения машины.

3 МЕРЫ БЕЗОПАСНОСТИ ДЛЯ ДЛЯ ФРЕЗЕРНЫХ МАШИН

a) Не подставляйте руки в зону фрезерования и под фрезу. Ваша вторая рука должна охватывать дополнительную рукоятку или корпус двигателя. Если Ваши обе руки находятся на фрезерном станке, они не могут быть травмированы фрезой.

b) Не фрезеруйте никогда по металлическим предметам, гвоздям или винтам. Фреза может быть повреждена и привести к повышенной вибрации.

c) Используйте соответствующие металлоискатели для нахождения спрятанных в стене труб или проводки или обращайтесь за справкой в местное коммунальное предприятие. Контакт с электропроводкой может привести к пожару и поражению электротоком. Повреждение газопровода может привести к взрыву. Повреждение водопровода ведет к нанесению материального ущерба или может вызвать поражение электротоком.

d) Не применяйте тупые или поврежденные фрезы. Тупые или поврежденные фрезы создают повышенное трение, могут заклиниться и ведут к дисбалансу.

e) Дождитесь полной остановки электроинструмента и только после этого выпускайте его из рук. Рабочий инструмент может заесть, и это может привести к потере контроля над электроинструментом.

4 ОСОБЫЕ УКАЗАНИЯ МЕР БЕЗОПАСНОСТИ ДЛЯ АККУМУЛЯТОРНЫХ БАТАРЕЙ

h) Не вскрывайте аккумулятор. При этом возникает опасность короткого замыкания. Не замыкайте клеммы батареи накоротко. Короткое замыкание может привести к возгоранию или взрыву и нанести серьёзный вред окружающим.

i) Защищайте аккумулятор от воздействия высоких температур, сильного солнца и огня. Нагрев свыше 130°C может вызвать взрыв.

j) При повреждении или ненадлежащем использовании аккумулятора может выделиться газ. Газы могут вызвать раздражение дыхательных путей. Обеспечьте приток свежего воздуха и при возникновении жалоб обратитесь к врачу.

k) При неправильном использовании из аккумулятора может потечь жидкость. Избегайте соприкосновения с ней. Вытекающая жидкость может привести к раздражению кожи или к ожогам. При случайном контакте промыть водой с мылом места контакта. Если эта жидкость попала в глаза, то дополнительно обратитесь к врачу.

l) Заряжайте аккумуляторы только в зарядных устройствах, рекомендованных изготовителем. Зарядное устройство, предусмотренное для определённого вида аккумуляторов, может привести к пожарной опасности при использовании его с другими аккумуляторами.

m) Применяйте в машинах только предусмотренные для неё аккумуляторы. Использование других аккумуляторов может привести к травмам и опасности пожара.

n) Не замыкайте клеммы аккумуляторной батареи накоротко. Неиспользуемую аккумуляторную батарею держите на удалении от металлических предметов (скрепок, ключей, гвоздей, шурупов, монет и пр.), которые могут замкнуть клеммы батареи друг на друга. Короткое замыкание клемм может привести к возгоранию или взрыву и нанести серьёзный вред окружающим.

o) Не пользуйтесь повреждённой или изменённой аккумуляторной батареей. Повреждённые или изменённые аккумуляторы могут вести себя непредсказуемо и приводить к пожару или взрыву либо создавать опасность телесных повреждений.

p) Использование способов зарядки, не предусмотренных настоящим руководством, может стать причиной поломки батареи или травмы пользователя.

q) Не оставляйте на длительное хранение аккумуляторные литий-ионные батареи в разряженном состоянии. Это может привести в потере ёмкости батареи и выходу её из строя.

r)Рекомендуемая температура окружающей среды при зарядке составляет от +5°C до +40°C. Запрещается производить зарядку батареи при отрицательной температуре окружающей среды.

s) После окончания процесса зарядки на оставляйте батарею надолго подключенной к зарядному устройству. Это может привести к перегреву батареи и нарушению герметичности элементов.

ВНИМАНИЕ! Некоторые виды пыли, образующиеся в ходе механической обработки путем шлифования, распилки, измельчения в сочетании с другими видами строительных операций содержат химические вещества, вызывающие заболевания.

Ниже приведены некоторые примеры таких веществ: свинец, содержащийся в лакокрасочном покрытии на свинцовой основе, кристаллический кремнезем, содержащийся в кирпичах, цементе и кирпичной кладке, а также мышьяк и хром, содержащийся в древесине, подвергнутой химической обработке. Риск, обусловленный подобным воздействием, зависит от того, как часто выполняется подобная работа. Для уменьшения степени воздействия подобных химических веществ: работы следует производить в хорошо вентилируемом помещении при использовании одобренного защитного оборудования типа защитных масок для лица, специально предназначенных для фильтрации микроскопических частиц.

ВНИМАНИЕ! Не допускается обработку материала, содержащего асбест. При работе с материалами, содержащими асбест образуется пыль, которая очень вредна для здоровья. Поэтому, в соответствии с правилами по технике безопасности во время работы необходимо использовать средства индивидуальной защиты.

Остаточные риски

Даже при использовании электрической машины в соответствии со всеми инструкциями и правилами невозможно полностью устранить все факторы остаточного риска. В связи с особенностями конструкции машины могут возникнуть следующие опасности:

- Причинение вреда легким, если не использовать эффективную пылезащитную маску.
- Повреждение органов слуха, если не использовать эффективные средства защиты органов слуха.
- Вред здоровью в результате вибрации при использовании машины в течение длительного времени, в случае утраты должного контроля над ним или отсутствия надлежащего технического обслуживания.

ВНИМАНИЕ! Электрическая машина создает во время работы электромагнитное поле.

При некоторых обстоятельствах это поле может оказывать негативное влияние на активные или пассивные медицинские импланты. Чтобы уменьшить риск причинения серьезного или смертельного вреда здоровью, людям с медицинскими имплантами перед началом эксплуатации машины рекомендуется проконсультироваться с врачом и производителем медицинского импланта.

СВЕДЕНИЯ О СООТВЕТСТВИИ

Машины фрезерные ручные аккумуляторные , соответствуют техническим регламентам:

ТР ТС 010/2011 «О безопасности машин и оборудования»,
ТР ТС 020/2011 «Электромагнитная совместимость технических средств»,
ТР ЕАЭС 037/2016 «Об ограничении применения опасных веществ в изделиях электротехники и радиоэлектроники».

Сведения о соответствии комплектующих	
Зарядное устройство	Сертификат о соответствии ЕАЭС RU C-CN.PC52.B.00232/19 от 14.08.2019 до 13.08.2024
Аккумуляторная батарея	Декларация о соответствии РОСС RU Д-CN.АБ69.B.02002/19 от 10.07.2019 до 09.07.2022

Изготовитель:
WELEE (SHANGHAI) INDUSTRY CO., LTD.
Room 475, No.227, Rushan Road, Shanghai, China, Китайская Народная Республика

Уполномоченное изготовителем лицо:
ООО «ФЕЛИМАКС»
Адрес: РФ 141400 Московской обл.,г/о Химки ул.Репина,д.2/27,офис №301
Тел.: +7 (499) 638-20-90
E-mail: info@felisatti.ru

Сделано в КНР.

Сведения о сертификате соответствия размещены на сайте www.felisatti.ru

УСЛОВНЫЕ ОБОЗНАЧЕНИЯ	
	Прочтите руководство по эксплуатации
	Внимание! Опасность.
	Знак обращения продукции на рынке государств-членов Евразийского экономического союза
	Утилизируйте отходы.
	Не бросайте батарею в водоёмы.
	Не бросайте батарею в огонь.
	Не выбрасывайте вместе с бытовым мусором.
⎓	Постоянный ток.
~	Переменный ток.
U	Напряжение, В.
	Опасная зона 15 м.
	Остерегайтесь отброшенных предметов и рикошета.
	Использовать защитную обувь
	Использовать защитные средства для глаз и органов слуха
	Использовать защитные перчатки
	Не допускайте людей в рабочую зону.
	Применяйте средства защиты дыхания

РУКОВОДСТВО ПО ЭКСПЛУАТАЦИИ

1 ОБЩИЕ СВЕДЕНИЯ

1.1. Машина фрезерная ручная аккумуляторная ФМ-55/18Л3 (далее по тексту «машина») предназначена для фрезерования изделий из древесины, древесно-стружечных плит, пластмасс при помощи пальцевых и концевых фрез.

1.2. Машина предназначена для эксплуатации при температуре окружающей среды от -10°С до +40°С, относительной влажности воздуха не более 80% и отсутствии прямого воздействия атмосферных осадков и чрезмерной запылённости воздуха.

1.3. Машина соответствует ТР ТС и ТР ЕАЭС.

1.4. Настоящее руководство содержит сведения и требования, необходимые и достаточные для надёжной, эффективной и безопасной эксплуатации машины.

1.5. В связи с постоянной деятельностью по совершенствованию машины изготовитель оставляет за собой право вносить в его конструкцию незначительные изменения, не отражённые в настоящем руководстве и не влияющие на эффективную и безопасную работу.

1.6. Машина предназначена для работы в жилых, коммерческих и производственных зонах.

2 ТЕХНИЧЕСКИЕ ХАРАКТЕРИСТИКИ

Основные технические характеристики приведены в таблице №2.

Таблица №2

Наименование параметра	**ФМ-55/18Л3**	
Номинальное напряжение, В ⎓	18	
Номинальный ток, А	40	
Диаметр хвостовика инструмента, мм	6 / 8	
Максимальный ход фрезы, мм	44	
Максимальный диаметр рабочей части фрезы, мм	30	
Присоединительная резьба накидной гайки	М14х1	
Номинальная частота вращения на холостом ходу, об/мин	8000-26000	
Масса согласно процедуре EPTA 01/2003 (без аккумуляторной батареи), кг	1,75	
Средний уровень звукового давления, Lpa, дБ(А)	85	
Средний уровень звуковой мощности, Lwa, дБ(А)	98	
Коэффициент неопределенности измерения, К, дБ	3	
Среднеквадратичное значение корректированного виброускорения a_h, м/с²	3	
Коэффициент неопределенности измерения, К, м/с²	1,5	
Габаритные размеры (ДхШхВ), мм	250х140х300	
Плавный пуск	да	
Ограничение скорости и стабилизация оборотов	да	
Регулирование оборотов	да	
Защита от перегрева	да	
Защита от падения и повышения напряжения	да	
Время срабатывания защиты от перегрузки (порог 50А), с	4,0	
Время срабатывания защиты от перегрузки (порог 70А), с	0,4	
Время срабатывания защиты от перегрузки (порог 90А), с	0,02	
Назначенный срок службы*, лет	3	
Назначенный срок хранения**, лет	5	
Артикул	**515.5.1.00**	**515.5.0.00**
Батарея аккумуляторная	**+**	**-**
Номинальное напряжение, В ⎓	18	-
Тип элементов	Литий-ионные	-

Ёмкость, А•час	4,0	-
Масса, кг, не более	0,36	-
Габаритные размеры (ДхШхВ),мм	116x73x49	-
Устройство зарядное	**+**	**-**
Напряжение питания, В~	220-240	-
Частота тока, Гц	50	-
Напряжение цепи зарядки, В	18	-
Ток зарядки, А	4,0	-
Время зарядки батареи, мин	60	-

*Назначенный срок службы (при профессиональном использовании)

**Назначенный срок хранения (срок с даты изготовления до продажи изделия пользователю)

3 КОМПЛЕКТНОСТЬ

Комплектация машины приведена в таблице №3

Таблица № 3

Наименование позиции	Количество
Машина	1
Руководство по эксплуатации и Инструкция по безопасности Обоснование безопасности	1
Гарантийный талон	1
Цанга, Ø 6/8 мм	2
Гаечный ключ	1
Ключ шестигранный торцевый	1
Копир роликовый	1
Копир плоский	1
Центр	1
Линейка направляющая	1
Параллельные направляющие	2
Адаптер для удаления пыли	1
Винт для крепления адаптера	1
Рукоятки	2
Упаковка	1
Зарядное устройство (для арт. 515.5.1.00)	1
Батарея питания (для арт. 515.5.1.00)	1

4 УСТРОЙСТВО И ПРИНЦИП РАБОТЫ

4.1 ОБЩИЙ ВИД МАШИНЫ (рис.1, 2, 3, 4, 5)

1 - выключатель;
2 - маховик переключения скоростей;
3 - рукоятки;
4 - основание;
5 - подвижный ограничитель глубины фрезерования;
6 - головка 8-позиционная револьверная;
7 - винт фиксации ограничителя глубины фрезерования;
8 - шкала глубины фрезерования;
9 - линейка направляющая;
10- винты блокировки линейки направляющей;
11- кнопка блокировки шпинделя;
12- гайка накидная;
13- рычаг фиксатора вертикального положения;
14- адаптер для удаления пыли;
15- винт для крепления адаптера;

16 - ключ шестигранный торцевый;
17 - копир роликовый;
18 - центр;
19 - копир плоский;
20 - винт
21 - направляющая штанга
22 - гайка точной регулировки глубины фрезерования
23 - экран защитный

4.1.1 Машина состоит из основания (**4**) и электропривода, которым является коллекторный электродвигатель переменного тока, размещённый в пластмассовом корпусе. Корпус соединен с основанием направляющими колонками, жёстко закреплёнными в основании. Соединение колонок с корпусом привода подвижное, обеспечивающее подъём/опускание фрезы. Подъём привода вверх осуществляется за счёт разжимного усилия пружин, установленных на колонках. Опускание привода вниз осуществляется усилием рук оператора. Привод фиксируется в необходимом вертикальном положении с помощью рычага (**13**).

4.1.2 Машина предназначена для выполнения операции фрезерования канавок, кромок, профилей и отверстий в древесине, синтетических и легких строительных материалах, а также для фрезерования по копиру с помощью фрезерных головок и концевых фрез с цилиндрическим хвостовиком диаметром 6 или 8 мм. Фрезы вставляются в цангу, устанавливающуюся в полость шпинделя и затягивающуюся накидной гайкой с резьбой М14х1.

4.1.3 В центре основания закреплён адаптер (**14**) для удаления пыли, ограждающий зону обработки. Адаптер имеет пылеотводный патрубок, служащий для присоединения пылесоса, с помощью которого осуществляется принудительный отвод стружки.

4.1.4 С лицевой стороны на основании смонтирован защитный зкран (**23**), при монтаже фрез экран должен находится в горизонтальном положении, во время работы фрезы - экран необходимо поднять в вертикальное положение.

4.1.4 Машина оснащена двумя эргономичными ручками для удержание и управление машиной в процессе работы.

4.1.5 Необходимая глубина фрезерования регулируется с помощью револьверной 8-позиционной головки (**6**) и подвижного ограничителя (**5**). Настройка глубины фрезерования производится по шкале (**8**) с помощью гайки точной регулировки глубины фрезерования. Ограничитель фиксируется в выбранном положении с помощью винта (**7**).

4.1.6 Машина имеет широкий диапазон скоростей вращения шпинделя. Необходимая величина скорости вращения фрезы устанавливается маховиком (**2**), расположенным в крышке корпуса электропривода.

4.1.7.Включение машины производится с помощью кнопки (**1**) выключателя: при перемещении его в положение (**I**) происходит запуск машины. Машина останавливается при перемещении в положение (**0**).

4.1.8 Машина оснащается различными приспособлениями, облегчающими выполнение отдельных видов работ:

- Направляющая линейка устанавливается в отверстия основания и фиксируется 2-мя винтами (**10**). С помощью направляющей линейки можно обрабатывать пазы на заданном расстоянии параллельно имеющейся кромке (**рис.2**).

Копиры служат для фрезерования по шаблону или базовому контуру.

- Копир роликовый (**17**) крепится на направляющих штангах (**рис.3**).
- Плоский копир (**19**) крепится на нижней поверхности основания соосно фрезе с помощью 2-х винтов (**рис.5**).
- Центр (**18**) служит для выполнения фрезерования по окружности (**рис.4**).

4.1.9 **Процесс зарядки.**

Зарядку аккумуляторной батареи следует производить с помощью внешнего зарядного устройства, поставляемого отдельно от машины.

Порядок зарядки аккумуляторной батареи см. в Руководстве по эксплуатации зарядного устройства.

Машина имеет функцию автоматического отключения при критическом разряде батареи.

Внимание! После автоматического отключения машины не пытайтесь сразу нажимать на клавишу выключателя: в результате таких действий батарея может быть повреждена.

4.2 РЕГУЛИРОВКИ И НАСТРОЙКИ.

4.2.1 Перед началом регулировки и настройки убедитесь что аккумуляторная батарея отсоединёна от машины.

4.2.2 Направление движения машины должно всегда быть таким, как показано на (**рис.7**). Направление вращения фрезы обозначается стрелкой на основании машины. **(рис.5)**

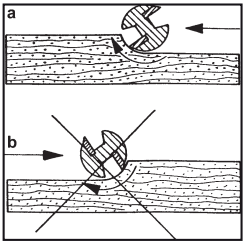

Рис.6

ВНИМАНИЕ! Фактически операция фрезерования всегда производится в направлении, противоположном направлению вращения фрезерной головки. При перемещении машины в противоположном направлении возникает отдача, что может стать причиной несчастного случая. см. Рис.6.

4.2.3 Регулировка скорости осуществляется маховиком для регулирования скоростей (**2**) расположенным на верхней части корпуса двигателя. Установите маховиком (**2**) скорость в зависимости от типа выполняемой работы и удовлетворяющую обработке конкретного материала.

Чем больше цифра, соответствующая отметке, на которую установлен маховик, тем выше скорость вращения шпинделя. Широкий спектр регулировки скорости - от минимальной скорости до максимальной скорости - позволяет оптимально использовать машину при работе с самыми различными материалами.

Используя оптимальную скорость для работы с различными материалами вы увеличиваете срок службы инструмента.

5 ПОДГОТОВКА К РАБОТЕ И ПОРЯДОК ВЫПОЛНЕНИЯ РАБОТЫ

5.1 ПЕРЕД НАЧАЛОМ ЭКСПЛУАТАЦИИ МАШИНЫ НЕОБХОДИМО:

- осмотреть и убедиться в ее комплектности и отсутствии внешних повреждений;
- после транспортировки в зимних условиях выдержать при комнатной температуре до полного высыхания водного конденсата.

5.2 ПРИСТУПАЯ К РАБОТЕ, СЛЕДУЕТ:

- проверить исправность используемого инструмента;
- выставить и зафиксировать ограничители глубины фрезерования;
- проверить правильность и четкость срабатывания выключателя;
- с помощью маховика (**2**) установить оптимальную частоту вращения шпинделя в зависимости от характеристик обрабатываемого материала и фрезы;
- опробовать работу машины на холостом ходу в течение 10…15 секунд (также после замены инструмента).

5.3 ВО ВРЕМЯ РАБОТЫ:

- следите за состоянием инструмента и нагревом электродвигателя;
- обеспечьте эффективное охлаждение машины, не перекрывайте вентиляционные отверстия на корпусе;
- периодически удаляйте продукты обработки из рабочей зоны фрезы (желательно использовать пылесос);
- не допускайте механических повреждений машины (ударов, падений и т.п.);
- вводите инструмент в контакт с деталью только после полного набора оборотов шпинделя;
- плотно прижимайте основание машины к поверхности обрабатываемой детали;
- допускается изменение установки предельной частоты вращения шпинделя с помощью регулятора (**2**) во время работы.

5.4 ПО ОКОНЧАНИИ РАБОТЫ:

- очистите машину и дополнительные принадлежности от пыли и стружки;

- периодически прочищайте вентиляционные отверстия, расположенные в верхней части корпуса.

5.5 УСТАНОВКА И/ИЛИ ЗАМЕНА РАБОЧЕГО ИНСТРУМЕНТА:

ВНИМАНИЕ! Перед выполнением любых регулировок машины следует отсоединить аккумуляторную батарею. В процессе монтажа и удаления фрезерных головок рекомендуется надевать защитные перчатки.
ВНИМАНИЕ! Не допускается устанавливать на машину рабочий инструмент (фрезу) с номинальной частотой вращения меньше максимальной частоты вращения, указанной на машине. Диаментр хвостовика рабочего инструмента (фрезы) должен соответствовать установленной в патрон цанге (6 или 8).
ВНИМАНИЕ! Не затягивайте крепежную гайку зажима (12) в случае, если в цангу не вставлена фрезерная головка.
ВНИМАНИЕ! Никогда не используйте кнопку (11) для торможения шпинделя. Это приведёт к поломке машины и травме оператора или окружающих людей.

В зависимости от области применения имеются различные исполнения и качества фрез:
- фрезы из быстрорежущей стали повышенной прочности предназначены для обработки мягких материалов, например, мягкой древесины и пластмассы;
- фрезы с твердосплавными пластинами используются для твердых и абразивных материалов, например, для твердой древесины.
- установите фрезу в соответствующую цангу диаметром 6 или 8 мм, затем вставьте цангу в полость на конце шпинделя и, заблокировав ее кнопкой (**11**), затяните гайку (**12**) при помощи ключа S17.

5.6 УСТАНОВКА ГЛУБИНЫ ФРЕЗЕРОВАНИЯ.

ВНИМАНИЕ! Регулировка глубины фрезерования в процессе работы может выполняться только при выключенной машине.

Установите машину на плоской поверхности, ослабьте винт фиксации (**7**) это позволит опустить подвижный ограничитель глубины фрезерования (**5**) до контакта с револьверной головкой (**6**). Ослабьте рычаг фиксатора вертикального положения (**13**) и опустите корпус машины, пока фреза не коснется плоской поверхности, зафиксируйте значение показаний на шкала глубины фрезерования (**8**) с помощью гайки (**22**).

Поднимите ограничитель глубины фрезерования (**5**) и зафиксируйте его с помощью винта фиксации (**7**).

Разница в расстояниях между новым измерением и первоначальным измерением будет эквивалентно глубине резания.

Ослабьте рычаг фиксатора вертикального положения (**13**) и поднимите корпус машины.

При создании последующей операции фрезерования, окончательная глубина резания будет достигнута, когда ограничитель глубины фрезерования (**5**) коснется револьверный головки (**6**).

Револьверная головка имеет восемь ступеней, при ее вращении можно легко установить глубину на восьми разных уровнях.

Эту процедуру рекомендуется использовать, если необходимо профрезеровать глубокий паз за несколько ходов.

5.7 ФРЕЗЕРОВАНИЕ ПО НАПРАВЛЯЮЩЕЙ. (Рис.2)

Параллельная направляющая (**9**) является эффективным помощником для резки по прямой линии. Ослабьте винты блокировки (**10**). Установите направляющую линейку (**9**) в основании машины на необходимом расстоянии и закрепите её винтами (**10**) (желательно линейку устанавливать справа, т. к. при работе машину ведет влево). При работе направляющая линейка ведётся по боковой поверхности обрабатываемого материала. В качестве направляющей можно использовать прямолинейную планку, закреплённую на обрабатываемой поверхности.

5.8 ФРЕЗЕРОВАНИЕ ФИГУРНОГО КОНТУРА. (Рис.3)

Для такого фрезерования применяется роликовый копир, устанавливаемый на параллельных направляющих. Зафиксируйте роликовый копир (**17**) на параллельных направляющих

(**21**). Установите высоту роликового копира. Ослабьте винты блокировки (**10**) направляющих для перемещения роликового копира (**17**). Установите желаемое расстояние между фрезой и роликовым копиром. Затяните винты блокировки (**10**), чтобы зафиксировать положение роликового копира (**17**).

Подача машины осуществляется по кромке копируемого контура упором ролика. Необходимо учитывать, что наименьший радиус копируемого контура не должен быть меньше радиуса ролика.

5.9 ФРЕЗЕРОВАНИЕ ПО РАДИУСУ. (Рис.4)

Установите центр (**18**) на конце направляющей штанги, закреплённой в основании (**4**) машины. Установите высоту центра и зафиксируйте гайкой-барашек. Ослабьте винты блокировки (**10**) для перемещения центра. Установите требуемый радиус между центром окружности и центром обрабатываемого паза. Затяните винты блокировки (**10**), чтобы зафиксировать центр.

Установите центр (**18**) в центр окружности. Фрезерование осуществляется подачей машины вокруг центра по часовой стрелке.

5.10 ФРЕЗЕРОВАНИЕ ПО КОПИРУ. (Рис.5)

Фрезерование по копиру применяется при обработке сложного криволинейного контура или при обработке одинаковых заготовок. Установите плоский копир (**19**) на основании машины, закрепите винтами, закрепите шаблон (**а**) и заготовки (**в**). Поставьте машину на шаблон.

Подача машины с копиром осуществляется по кромке шаблона.

Деталь будет иметь несколько иной размер отличный от шаблона. Разницу можно рассчитать с помощью следующего уравнения: Расстояние = (наружный диаметр втулки копира - диаметр фрезы) / 2.

ВНИМАНИЕ! Если во время эксплуатации машина неожиданно прекратила работу необходимо:

1. **Немедленно перевести клавишу включения в положение «выключено».**
2. **Внимательно осмотреть машину на наличие повреждений. При обнаружении повреждений обратиться в сервисный центр.**
3. **Проверить наличие заряда в батареи.**
4. **Осуществить пробное включение, переведя клавишу выключателя в положение «включено» на время 2 -3с. Если при наличии заряда в батареи машина не включилась, обратиться в сервисный центр.**

5.11 РЕКОМЕНДАЦИИ ПО ЭКСПЛУАТАЦИИ

Обрабатываемая деталь должна быть надежно зафиксирована. Перед работой убедитесь в надежном креплении объекта обработки, при недостаточной фиксации, закрепите его с помощью струбцин или других средств фиксации. Удерживание во время работы обрабатываемой детали рукой или ее упор в туловище не обеспечивают постоянства и ведут к потере управления.

Во время работы крепко держите машину за изолированные рукоятки обеими руками, так как режущий инструмент может касаться собственного кабеля. Повреждение токоведущего кабеля фрезой может привести к тому, что доступные металлические части окажутся под напряжением с риском поражения оператора электрическим током.

МЕРА ПРЕДОСТОРОЖНОСТИ: В процессе работы машины электрический кабель всегда должен располагаться сзади.

Включите машину и дождитесь, пока электродвигатель наберет максимальные обороты. Затем осторожно опустите машину на обрабатываемую поверхность.

Не рекомендуется прилагать излишние усилие к машине. Оказание чрезмерного давления может привести к заеданию, перегреву электродвигателя, вибрации машины и повреждению обрабатываемой детали.

5.12 Порядок зарядки батареи.

ВНИМАНИЕ! Зарядное устройство следует подключать только к однофазной сети переменного тока, напряжение которой соответствует напряжению, указанному на маркировочной табличке.

- подключите зарядное устройство к сети электропитания, при этом на панели ЗУ загорается зеленая лампочка-индикатор, означающая, что питание на ЗУ подано;
- установите батарею в зарядное устройства. На панели ЗУ загорается красная лампочка Зарядка,означающая, что начался процесс зарядки;

- по завершении процесса зарядки красная лампочка гаснет и вновь загорается зеленая лампочка-индикатор;

- извлеките батарею из зарядного устройства и выньте вилку шнура питания из розетки. Продолжительность зарядки составляет 60 мин. и зависит от фактической остаточной ёмкости батареи.

Все модели оснащены литий-ионными аккумуляторами, которые можно повторно заряжать при любом уровне остаточного заряда без угрозы сокращения фактический ёмкости(эффект памяти) или срока службы батареи. Досрочное прерывание процесса зарядки не наносит вреда аккумулятору.

ИНДИКАЦИЯ ЗАРЯДКИ	
Зеленый	Зарядное устройство подключено к сети; зарядка окончена
Красный	Идет зарядка
Мигающий красный	Батарея неисправна или перегрета

ВНИМАНИЕ! Не замыкайте клеммы батареи. Короткое замыкание клемм может привести к возгоранию или взрыву и нанести серьезный вред окружающим.

ВНИМАНИЕ! Использование способов зарядки, не предусмотренные настоящим руководством, может стать причиной поломки батареи или травмы пользователя.

ВНИМАНИЕ! Не оставляйте на длительное хранение аккумуляторные Li-ION батареи в разряженном состоянии - это может привести к потере емкости батареи и выходу ее из строя. Перед помещением на хранение необходимо подзарядить батарею.

ВНИМАНИЕ! Допустимая температура окружающей среды при зарядке:от 0°С до +40°С Запрещается производить зарядку батареи при отрицательной температуре окружающей среды.

ВНИМАНИЕ! После окончания процесса заряда не оставляйте надолго подключенное к аккумулятору зарядное устройство. Аккумуляторная батарея защищена от глубокой разрядки. При разряде аккумуляторной батареи и падении напряжения ниже определенного порога машина отключается электронной схемой защиты батареи.

ВНИМАНИЕ! После автоматического отключения машины не пытайтесь сразу нажимать на клавишу выключателя: в результате таких действий батарея может быть повреждена.

6 ШУМ И ВИБРАЦИЯ

Указанный в настоящем руководстве уровень шума и вибрации измерен по методике, установленной соответствующим стандартом, и может быть использован для сравнения. Однако если машина будет использована для выполнения других работ, не рекомендованных настоящим руководством, или с применением рабочих инструментов, не предусмотренных изготовителем, а также если техническое обслуживание машины производится не должным образом, то уровень вибрации может быть выше.

7 ОБСЛУЖИВАНИЕ МАШИНЫ

7.1 ОБСЛУЖИВАНИЕ

ВНИМАНИЕ! До начала работ по техобслуживанию, смене инструмента и т.д., а также при транспортировании электрической машины выключатель должен находится в положении «Выключено». Для обеспечения качественной и безопасной работы следует постоянно содержать электроинструмент и вентиляционные отверстия в чистоте.

Регулярное техническое обслуживание - гарантия продолжительной работы машины. Техническое обслуживание проводите, отсоединив аккумуляторную батарею.

Диагностирование машины проводится по мере необходимости. Использование изношенного инструмента снижает эффективность выполняемой работы и может привести к повреждению двигателя. При обнаружении сильного износа необходимо заменить инструмент.

Уход за электродвигателем. Необходимо особенно бережно относиться к электродвигателю, избегать попадания воды или масла в его обмотки.

ВНИМАНИЕ! В зарядном устройстве используется шнур питания с креплением типа Y: его замену, если потребуется, в целях безопасности должен осуществить изготовитель или персонал уполномоченных ремонтных мастерских.

ВНИМАНИЕ! Предпринимая самостоятельную разборку машины в период гарантийного срока эксплуатации, Вы лишаетесь права на её гарантийный ремонт.

7.2 ВОЗМОЖНЫЕ НЕИСПРАВНОСТИ

ВНИМАНИЕ! В случае возникновения нештатной ситуации, такой как резкое повышение температуры, появления запаха гари, дыма или пламени, немедленно выключите машину и отсоедините от источника питания.

Неисправность	Вероятная причина	Способ устранения
Машина не включается	Разряжена аккумуляторная батарея	Установить заряженную батарею
	Неисправен выключатель	Обратиться в мастерскую
	Неисправен электродвигатель	
Батарея не набирает необходимый заряд	Снижение ёмкости батареи	Заменить батарею
Батарея не заряжается, индикатор не горит	Неисправность зарядного устройства или батареи	Обратиться в мастерскую
Повышенная вибрация машины	Нарушение балансировки	Замените фрезу

ВНИМАНИЕ! При ремонте машины должны использоваться только оригинальные запасные части и аксессуары. Замена неисправных деталей, за исключением тех, которые описываются в этой инструкции, должна производиться только в центрах технического обслуживания.

Внимание! Все виды ремонта и технического обслуживания машины должны производиться квалифицированным персоналом уполномоченных ремонтных мастерских. При ремонте машины должны использоваться только оригинальные запасные части!

8 ХРАНЕНИЕ И ТРАНСПОРТИРОВКА

8.1 Условия хранения машины: во время назначенного срока службы, храните машину в сухом отапливаемом помещении. Рекомендуемая температура хранения от плюс 5°С до плюс 40°С и относительной влажности воздуха не более 80% при температуре плюс 20°С. Храните машину в фирменной упаковке. Транспортировку машины осуществляйте только в фирменной упаковке. Во время хранения, не реже 1 раз в полгода, производите зарядку батарей. Перед помещением машины на хранение снимите рабочий инструмент.

8.2 Во время транспортировки недопустимо прямое воздействие осадков, прямых солнечных лучей, нагрева и ударов. Транспортировка должна осуществляться только в фирменной упаковке при температуре окружающей
среды от - 20 °С до + 40°С.

9 АКСЕССУАРЫ

9.1 Аксессуары можно заказать по каталогу, указав их порядковый номер. Каталог продукции можно найти на официальном сайте компании.

10 УПАКОВКА

10.1 Машины, упакованы предприятием – изготовителем в потребительскую упаковку (картонную коробку или пластиковый кейс (зависит от комплектации)), исключающую возможность механического их повреждения, воздействия на них метеорологических факторов

10.2 Эксплуатационная и сопроводительная документация помещается в водонепроницаемый пакет и укладывается в тару.

11 УТИЛИЗАЦИЯ

11.1 Машина, выработавшая назначенный срок службы и/или после истечения назначенного срока хранения, подлежит утилизации в соответствии с правилами, установленными природоохранным и иным законодательством страны, в которой эксплуатируется машина

11.2 Отслужившие свой срок электроинструменты, аккумуляторные батареи, принадлежности и упаковку следует сдавать на экологически чистую рекуперацию отходов.

Не выбрасывайте электроинструменты и батареи в бытовой мусор!

12 ПЕРЕЧЕНЬ КРИТИЧЕСКИХ ОТКАЗОВ

12.1 Перечень критических отказов и ошибочные действия персонала или пользователя.
Не использовать с поврежденной рукояткой или не использовать при появлении дыма непосредственно из корпуса изделия.
Не использовать с перебитым или оголенным электрическим кабелем (для комплектации с зарядным устройством).
Не использовать на открытом пространстве во время дождя (в распыляемой воде).
Не включать при попадании воды в корпус.
Не использовать при сильном искрении.
Не использовать при появлении сильной вибрации.

13 КРИТЕРИИ ПРЕДЕЛЬНЫХ СОСТОЯНИЙ

Критериями предельных состояний является:

13.1 Прекращение выполнения машиной заданных функций, снижение мощности, шум, стук и вибрация в механических частях, искрение, перегрев и выделение дыма;

13.2 Отказ или повреждение выключателей и переключателей, износ электродвигателя, редуктора, повреждение шнура питания(зарядного устройства) и корпуса машины или совокупность признаков.

14 ДЕЙСТВИЯ В ЭКСТРЕМАЛЬНЫХ УСЛОВИЯХ

При возникновении экстремальных ситуаций, угрожающих жизни и здоровью людей или повреждению материальных ценностей немедленно произвести отключение машины! Оказать помощь пострадавшему, при необходимости вызвать медицинскую помощь, обеспечить сохранность места происшествия, доложить о случившемся ответственному за безопасную эксплуатацию оборудования.

При возникновении пожара: по возможности немедленно произвести отключение машины от сети электропитания! Эвакуировать людей из опасной зоны, при незначительном источнике возгорания локализовать его средствами пожаротушения – использовать углекислотный или порошковый огнетушитель и (или) песок).

Использование щелочного огнетушителя недопустимо!

Сообщить о пожаре ответственному за безопасную эксплуатацию оборудования и территориальный отдел МЧС.)

ТЕХНИЧЕСКИЙ ПАСПОРТ

1. СВЕДЕНИЯ ОБ ИЗДЕЛИИ

Изделие	Фрезер ручной аккумуляторный	
Модель	ФМ-55/18Л3	
Серийный номер		
Дата изготовления		
Комплектация	Фрезер ручной аккумуляторный	☒
	Руководство по эксплуатации и Инструкция по безопасности	☒
	Обоснование безопасности	☒
	Гарантийный талон	☒
	Цанга, Ø 6/8 мм	☒
	Гаечный ключ	☒
	Ключ шестигранный торцевый	☒
	Копир роликовый	☒
	Копир плоский	☒
	Центр	☒
	Линейка направляющая	☒
	Параллельные направляющие	☒
	Адаптер для удаления пыли	☒
	Винт для крепления адаптера	☒
	Рукоятки	☒
	Батарея аккумуляторная	☐
	Зарядное устройство	☐
	Чемодан транспортировочный (кейс)	☐
	Упаковка (картон)	☒
Дополнительные комплектующие (при наличии)		

2. СВЕДЕНИЯ О ПРИЕМКЕ

По результатам приемо-сдаточных испытаний проведенных службой технического контроля изготовителя, компании WELEE (SHANGHAI) INDUSTRY CO., LTD., Фрезер ручной аккумуляторный признан <u>соответствующим</u> требованиям нормативно технической документации WELEE (SHANGHAI) INDUSTRY CO., LTD., в части <u>требований безопасности, установленных эксплуатационных характеристик</u>, <u>маркировки</u> , <u>упаковки</u> и <u>полноты комплектации</u>, на основании чего <u>признан годным для эксплуатации</u>

Дата приемки:		**Дата упаковки:**	
	день, месяц, год		**день, месяц, год**

Ответственный за приемку:		
	должность	**фамилия имя**

подпись	**место для печати**

3 СВЕДЕНИЯ ОБ ИЗГОТОВИТЕЛЕ		
WELEE (SHANGHAI) INDUSTRY CO., LTD		
Адрес	Room 475, No.227, Rushan Road, Shanghai, Китайская Народная Республика	
СВЕДЕНИЯ ОБ ИМПОРТЕРЕ		
Общество с ограниченной ответственностью «ФЕЛИМАКС»		
Адрес	141402, Московская обл., г. Химки, ул. Репина д. 2/27, офис 301	
Контакты	**Телефон:**	**Адрес электронной почты**
	+7 (495) 638-20-90	info@felisatti.ru
Сведения о поставщике (продавце)		
Адрес		
Контакты	**Телефон:**	**Адрес электронной почты**
4. СВЕДЕНИЯ О ПРОДАЖЕ (ПЕРЕДАЧЕ)		
Дата		
	день, месяц, год продажи (передачи)	
Продавец		
	наименование и форма собственности	
В лице		
	Ф.И.О сотрудника	**подпись**
Фрезер ручной аккумуляторный ФМ-55/18Л3		
Передан в упаковочной таре, тара не повреждена		
Комплектация		
☐ **Проверен**	**Соответствует, указанной в паспорте**	
☐ **Не проверялась**		
Примечание:		
Покупатель		
	наименование и форма собственности	
В лице		
	Ф.И.О сотрудника	**подпись**

ДЛЯ ЗАМЕТОК

WELEE (SHANGHAI) INDUSTRY CO., LTD.
No.227, Rushan Road, Shanghai, China.
info@felisatti.ru
felisatti.ru

FELISATTI®

FELISATTI®

Гарантийный талон

Благодарим Вас за выбор инструмента FELISATTI. Убедительно просим Вас внимательно ознакомиться с гарантийными обязательствами.

Данным гарантийным талоном подтверждается высокое качество изделия при соблюдении правил эксплуатации, указанных в инструкции по эксплуатации.

При покупке инструмента требуйте проверки его комплектности и исправности, а также правильного заполнения гарантийного талона, в Вашем присутствии. В гарантийном талоне заполняются графы: наименование изделия, серийный номер, дата продажи, наименование торговой организации, ставится печать торговой организации.

При отсутствии у Вас правильно заполненного гарантийного талона -мы будем вынуждены отказать Вам в гарантийном ремонте.

Убедительно просим Вас перед началом работы с изделием внимательно ознакомиться с инструкцией по эксплуатации.

Изделие принимается в ремонт только в чистом и собранном виде.

Гарантийные обязательства:

Компания берет на себя обязательства по бесплатному устранению неисправностей, возникших по вине производителя, в течение 24 месяцев со дня продажи изделия. Срок ремонта обусловлен сложностью ремонта и наличием запасных частей и осуществляется в сроки, установленные законом РФ «О защите прав потребителей».

По всем вопросам, связанным с ремонтом и техническим обслуживанием, рекомендуем обращаться в авторизованные сервисные центры и мастерские, адреса и телефоны которых Вы сможете найти на нашем сайте www.felisatti.pro. Техническое освидетельствование на предмет установления гарантийности случая поломки производится в авторизованном сервисном центре или мастерской.

ВНИМАНИЕ! При первых признаках неисправности инструмента (повышенный шум, вибрация, потеря мощности, запах гари, искрение, снижение оборотов и т.п.) его дальнейшая эксплуатация запрещается.

Гарантийный ремонт не осуществляется в следующих случаях:

- При отсутствии, повреждении или изменении серийного номера на инструменте или в гарантийном талоне, а также при их несоответствии;
- При неавторизованном вмешательстве (самостоятельной попытке вскрытия) или ремонта изделия вне гарантийной мастерской (нарушены пломбы, сорваны шлицы винтов корпусных деталей и иных элементов конструкции);
- При наличии механических повреждений корпуса, шнуров питания и штепсельной вилки;
- Если у инструмента сильно загрязнены вентиляционные каналы продуктами обработки, а также при попадании в электроинструмент инородных тел, не являющимися отходами, образующихся при применении по назначению;
- Неисправность вызвана применением заведомо неисправного инструмента;
- Повреждение или неисправность возникли в результате эксплуатации изделия с нарушениями требований Руководства по эксплуатации, а также в следствие естественного износа узлов и деталей, вызванных интенсивной эксплуатацией изделия;
- При наличии продуктов обработки, следов окисления и/или ржавчины внутри машины;
- При перегрузке или заклинивании изделия (одновременный выход из строя якоря и статора или обеих обмоток статора, выход из строя шестерни редуктора и якоря);
- При возникновении неисправностей в результате нарушения требований к подготовке и порядку работы, установленных в руководстве по эксплуатации изделия. Например, перегрев изделия, несоблюдение требований к составу и качеству топливной смеси и/или применяемого масла в системе смазки, повлекшее выход из строя цилиндро-поршневой группы и/или шатунно-поршневой группы (безусловным признаком этого является залегание поршневого кольца и/или наличие царапин и потертостей на внутренней поверхности цилиндра и поверхности поршня, разрушение, оплавление или заклинивание опорных подшипников шатуна и поршневого пальца);

Гарантия не распространяется на:

- Оснастку и дополнительные принадлежности (патроны сверлильные, фланцы, гайки, цанги, аккумуляторные батареи, сварочные кабели, фильтры);
- Быстроизнашивающиеся детали (щетки угольные, ремни, разъёмные соединения, шины, цепи, звездочки, ленты тормоза, пружины сцепления, элементы крепления и натяжения шины, свечи, ручной стартер и его элементы), а также на детали, срок службы которых зависит от регулярного технического обслуживания (смазки, чистки и т.п.);
- Шнуры питания, в случае повреждения изоляции, подлежат обязательной замене без согласия владельца (услуга платная).

Изготовитель не берет на себя обязательств по гарантийному ремонту и устранению неисправностей, возникших полностью или частично, прямо или косвенно вследствие установки или замены деталей, либо установки дополнительных деталей и/или узлов, которые не являются разрешенными изготовителем, либо возникших вследствие изменения конструкции.

Ответственность по настоящей гарантии ограничивается указанными в настоящем документе обязательствами, если иное не предусмотрено законом.

СРОК ГАРАНТИИ ПРОДЛЕВАЕТСЯ НА ВРЕМЯ НАХОЖДЕНИЯ ИНСТРУМЕНТА В ГАРАНТИЙНОМ РЕМОНТЕ.

Товар получен в исправном состоянии, без видимых повреждений, в полной комплектности, проверен в моем присутствии, претензий к внешнему виду и качеству товара не имею. Руководство по эксплуатации и правильно заполненный гарантийный талон получил.

Подпись покупателя_____

FELISATTI

ООО«ФЕЛИМАКС»
Адрес: РФ,141400,Московская обл., г.Химки, ул. Репина, д. 2/27, оф. 301.
Телефон: +7 (499) 677-68-50
e-mail: info@felisatti.pro

Гарантийный талон № 1901

Наименование изделия _____

Серийный № _____

Торговая организация _____

Дата продажи _____

М.П. Печать сервисного центра

Гарантийный талон № 1901

Заполняется уполномоченным сервисным центром

Дата приемки _____

Дата выдачи _____

Сервисный центр _____

Подпись и печать _____

М.П. Печать сервисного центра

Гарантийный талон № 1901

Заполняется уполномоченным сервисным центром

Дата приемки _____

Дата выдачи _____

Сервисный центр _____

Подпись и печать _____

М.П. Печать сервисного центра